SITECNA® Flow Control Technologies

www.sitecna.eu

Золотниковые клапаны регулирования потока AISI316L 3/4”, 1” NPT - серия DP

AISI316L 3/4”, 1”NPT directional control spool valves - DP serie

- Подходит для автоматизированного оборудования на суше, в море, в фармацевтике, медицине и пищевой промышленности
- Полная прослеживаемость материала
- Функционирование 3/2 или 5/2
- Размер 1Ì3/4” (DN8Ì16 мм) и 1” (DN21 мм)
- Конструкция полностью из SS316L/316
- Подходит для разнонаправленного потока
- Оснащены сквозными отверстиями в корпусе
- Подходит для низкого и высокого давления
- Подходит для контрольных и инструментальных газов
- Высокий расход при компактном размере клапана
- ATEX 2014/34/UE II 2G Ex h IIC T6/T5 Gb X*
  II 2D Ex h IIIC T85°C/T100°C Db X
- EAC Ex и аттестованный*
- УПБ 3 - МЭК 61508 (модели с управляющим устройством)* IEC 61508 SIL

- Suitable for automation equipment to onshore, offshore, pharmaceutical, medical and food applications
- Full material traceability
- 3/2 or 5/2 Functions
- 3/4” (DN16mm) & 1” (DN21mm) size
- SS316L/SS316 full construction
- Suitable for multidirectional flow
- Provided with through-holes in the body
- Suitable for dual pressure application
- Suitable for control and instrument gases
- High flow rate for the compact size of the valve
- ATEX 2014/34/UE II 2G Ex h IIC T6/T5 Gb X*
  II 2D Ex h IIIC T85°C/T100°C Db X
- EAC & Ex approved*
- SIL 3 - IEC 61508 (pilot operated models)* IEC 61508 SIL

Среда / Media	Сжатый воздух, инертные газы, высокосернистые и малосернистые газы
Резьба проходного отверстия Port thread	3/4”, 1” NPT
Рабочее давление Working Pressure	12 бар
Минимальное управляющее давление Minimum pilot pressure	2.5bar
Рабочая температура / Working temperature	От -20 °C до 80 °C (БНК); От -25 °C до 90 °C (СКФ); -55°C + 90°C (ГБНК)
Отверстие / Orefice	dn 16 mm (3/4”) - dn 21 mm (1”)

Подаваемый воздух должен быть достаточно сухим, чтобы избежать образования льда при температуре ниже + 2 °C (+ 35 °F).

ТИПЫ

- Устройство управления: Пневмоуправление /Возврат: Пружина
- Устройство управления: Пневмоуправление
  Возврат: Управляющее устройство

TYPES

- Operator: Air pilot / Return: Spring
- Operator: Air pilot / Return: Pilot

МАТЕРИАЛЫ, ИСПОЛЬЗУЕМЫЕ ДЛЯ ИЗГОТОВЛЕНИЯ	BUIDING MATERIALS
Корпус, концевые переходники, золотник из нержавеющей стали 316L	Body, end adapters and spool in 316L stainless steel
Винты и пружины из нержавеющей стали	Screws and springs in stainless steel
Прокладка и уплотнения из эластомера	Gasket & seals in elastomer

* На рассмотрении/ Pending

BT-DP16SS/C21A

www.sitecna.eu

Общие размеры и пневматическая мембрана
Overall dimension & pneumatic diaphragm

Устройство управления: Пневмоуправление/Возврат: Пружина
Operator: Air pilot / Return: Spring

Пример кода:
A= 3/4": DP3214SSNB
A= 1" : DP3216NSSNB

3/2

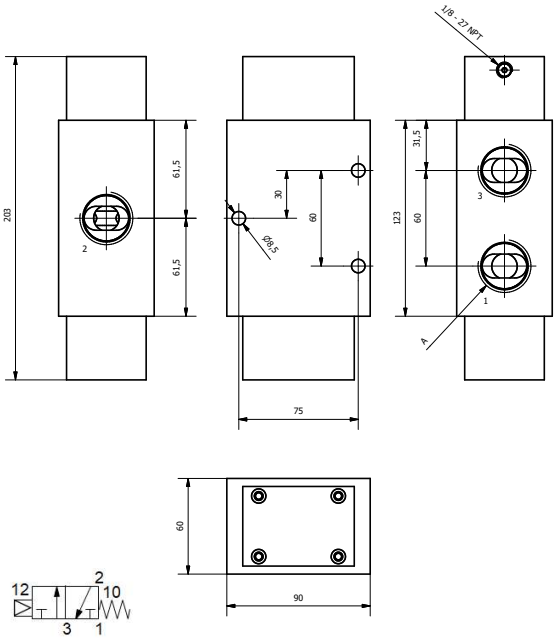

5/2

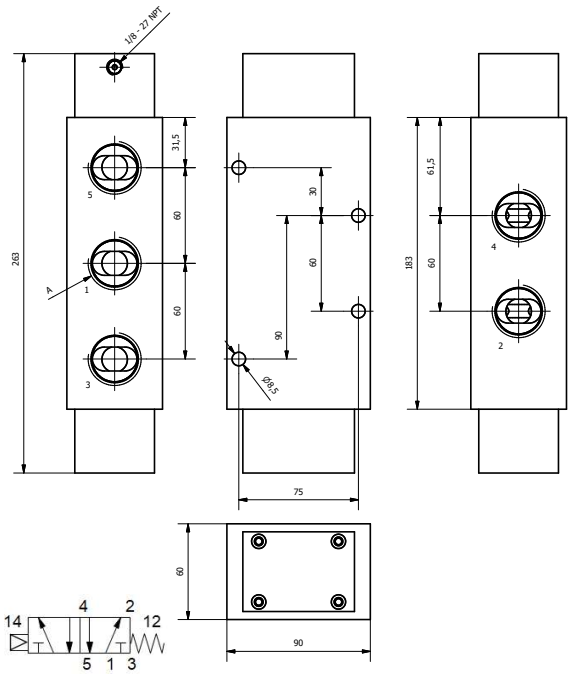

Устройство управления: Пневмоуправление
Возврат: Управляющее устройство
Operator: Air pilot / Return: Pilot

Пример кода:
A= 3/4": DPP3214NSSNB
A= 1" : DPP3216NSSNB

3/2

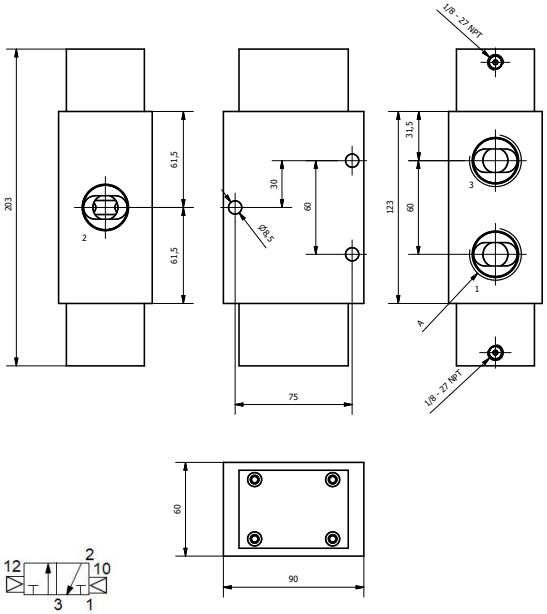

5/2

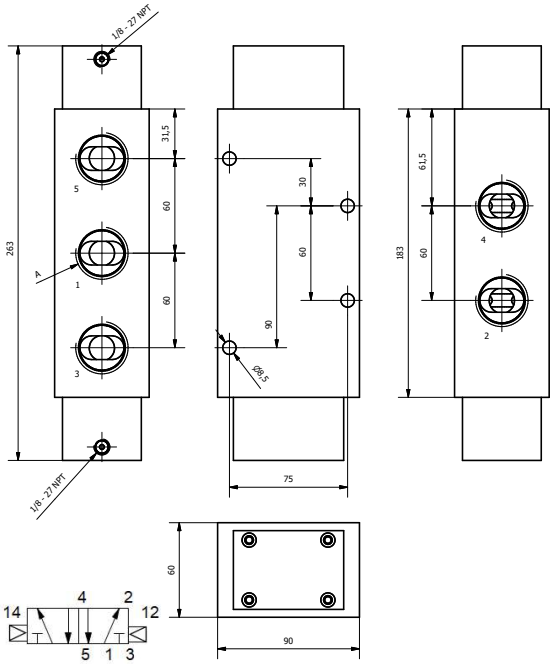

BT-DP16SS/C21B

SITECNA® Flow Control Technologies

www.sitecna.eu

Информация для оформления заказа - Золотниковые клапаны

Ordering information - Spool valves

ТИП

DP = Устройство управления: Пневмоуправление/Возврат: Пружина
DP.....-IR = Устройство управления: Пневмоуправление/Возврат: Пружина + Внутренняя разгрузка
DPP = Устройство управления: Пневмоуправление//Возврат: Пневмоуправление
DP.....-M1 = Устройство управления: Двухпозиционная круглая рукоятка/Возврат: Пружина
DP.....-M2* = Устройство управления: Двухпозиционная круглая рукоятка/Возврат: Двухпозиционная круглая рукоятка
DP.....RM = Устройство управления: Пневмоуправление//Возврат: Пружина (возврат в исходное положение вручную)
DP.....RM1 = Устройство управления: Пневмоуправление/и ручное/Возврат: Пружина (возврат в исходное положение вручную)
DP.....W1 = Устройство управления: Роликовый рычаг/Возврат: Пружина (только 1/4” NPT)

DP	32	AL	04N	FK	-M1

СОЕДИНЕНИЯ ДЛЯ ПАТРУБКОВ

32= 3-ходовой, 2-позиционный
52= 5-ходовой, 2-позиционный

МАТЕРИАЛ МЕМБРАНЫ И УПЛОТНЕНИЙ

FK= СКФ (WT-25° +90°C)
NB= БНК (WT-20° +80°C)
HN= ГБНК (WT -55°+90°C)

МАТЕРИАЛ

SS= Нержавеющая сталь 316-316
AL= Алюминиевый сплав без содержания меди с эпоксидной краской

РАЗМЕР

04N= 1/4” NPT (DN8 мм)
06N= 3/8” NPT (DN12 мм)
08N= 1/2” NPT (DN12 мм)
12N= 3/4” NPT (DN12 мм)
14N= 3/4” NPT (DN16 мм)**
16N= 1” NPT** (DN21 мм)

ПРИМЕРЫ КОДА

DP	32	AL	04N	FK	-M1					

1/4” NPT, алюминиевый сплав с эпоксидной краской, 3-ходовой, 2-позиционный, круглая рукоятка с золотниковым клапаном с возвратной пружиной, с уплотнениями из СКФ Valvola a cassetto da 1/4”NPT in alluminio esente rame, 3 vie 2 posizioni, azionamento manuale, ritorno a molla, tenute in FKM

DPP	52	SS	08N	HN						

1/4 ”NPT, SS316, 5-ходовой, 2-позиционный, управляемый, с возвратным золотниковым клапаном с управлением, с уплотнениями из ГБНК
Valvola a cassetto da 1/2”NPT in AISI316, 5 vie 2 posizioni, doppio azionamento pneumatico, tenute in HNBR

* Доступна версия с блокировкой
** Доступно только в версиях Пневмоуправление/Пружина и Пневмоуправление/Пневмоуправление - уплотнения из ГБНК отсутствуют

Sitecna® srl
Via G. di Vittorio, 22 - 20068 Peschiera Borromeo (MI) - ITALY - Tel. +39.02.547.5482 / 3182 - Fax. +39.02.55303713

ИНСТРУКЦИИ ПО ЭКСПЛУАТАЦИИ, ТЕХОБСЛУЖИВАНИЮ И УТИЛИЗАЦИИ
Use, mantainance and disposal instruction

Эксплуатация

Строго соблюдать технику безопасности и правила охраны окружающей среды, действующие в стране эксплуатации продукции.
Перед эксплуатацией необходимо тщательно прочитать соответ-ствующую техническую документацию и инструкции по эксплуатации и техобслуживанию.
Все компоненты должны использоваться в соответствии с указанными техническими характеристиками.

Use

For correct use of Sitecna's products, it is mandatory to respect accident prevention and environmental protection norms and laws in force in utilization's country.
Before usage, it is recommended to carefully read relative technical documentation and Installation operation and maintenance manuals. All components must be used in conformity with declared technical features.

Техобслуживание

Любые работы по установке, техобслуживанию и разборке должны проводиться квалифицированным и компетентным персоналом.

Maintenance

Every operation of installation, operation maintenance or disassembling should be done by an expert technician, adequately qualified, competent and formed.

Утилизация

Вся выше указанная продукция изготовлена из безопасных для здоровья материалов. Компоненты подлежат утилизации исходя из типа материала. Все основные компоненты изделий изготовлены из нерж. стали или алюминия, которые классифицируются как металлы.

Disposal

All the series of products are realized with materials that are not dangerous for health. All components must be disposed depending on type of materials. All the main parts of products are realized in stainless steel or copper free aluminium alloy (classified as metals).

Our policy is one of continued research and improvement. We therefore reserve the right to amend, without notice, the specifications given in this document.